5.地域計画変更フロー

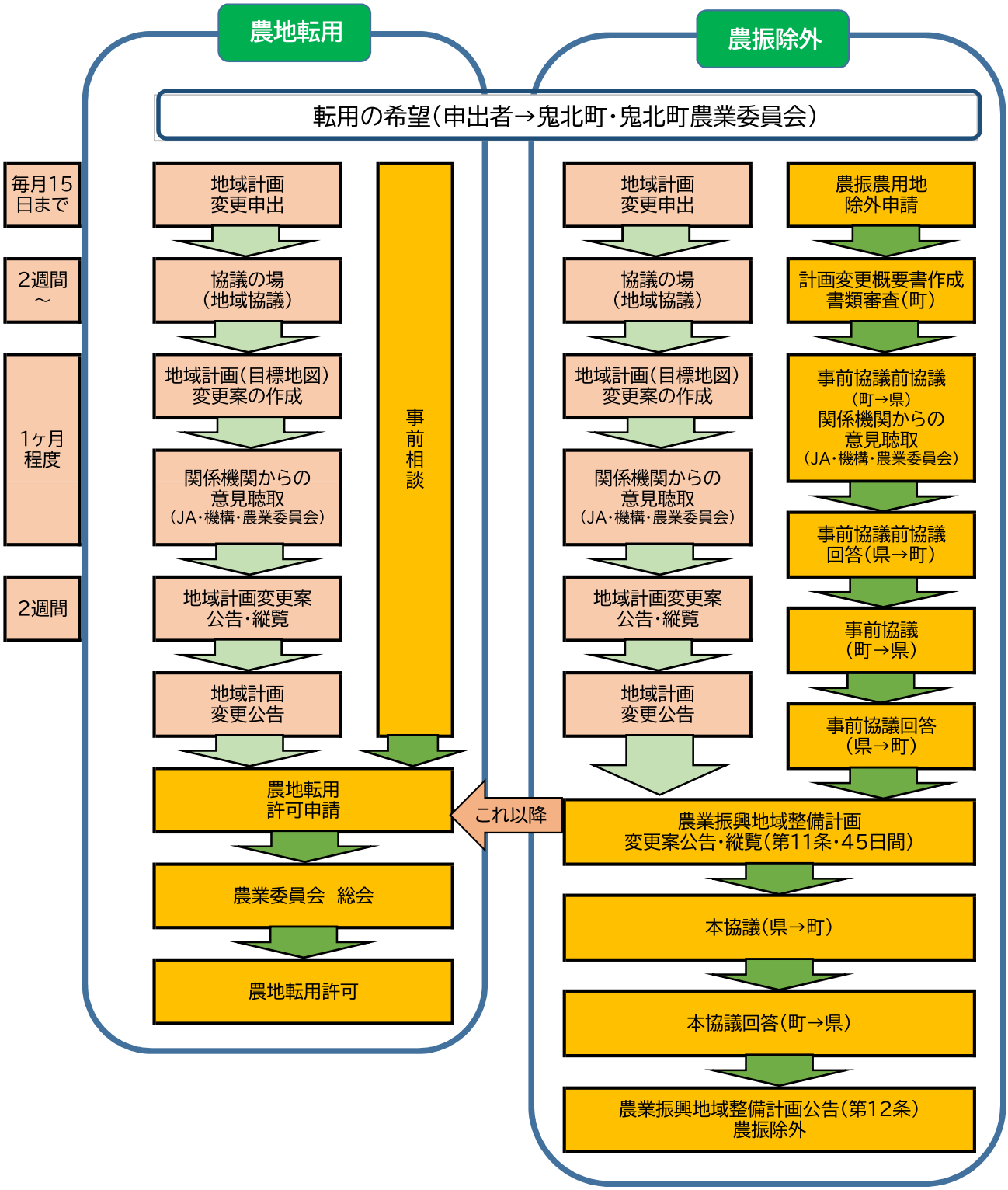
農地転用
農振除外
転用の希望（申出者→鬼北町・鬼北町農業委員会）
毎月15日まで
2週間～
1ヶ月程度
2週間
地域計画変更申出
協議の場（地域協議）
地域計画（目標地図）変更案の作成
関係機関からの意見聴取（JA・機構・農業委員会）
地域計画変更案公告・縦覧
地域計画変更公告
事前相談
農地転用許可申請
農業委員会　総会
農地転用許可
これ以降
地域計画変更申出
協議の場（地域協議）
地域計画（目標地図）変更案の作成
関係機関からの意見聴取（JA・機構・農業委員会）
地域計画変更案公告・縦覧
地域計画変更公告
農振農用地除外申請
計画変更概要書作成書類審査（町）
事前協議前協議（町→県）関係機関からの意見聴取（JA・機構・農業委員会）
事前協議前協議回答（県→町）
事前協議（町→県）
事前協議回答（県→町）
農業振興地域整備計画変更案公告・縦覧（第11条・45日間）
本協議（県→町）
本協議回答（町→県）
農業振興地域整備計画公告（第12条）農振除外